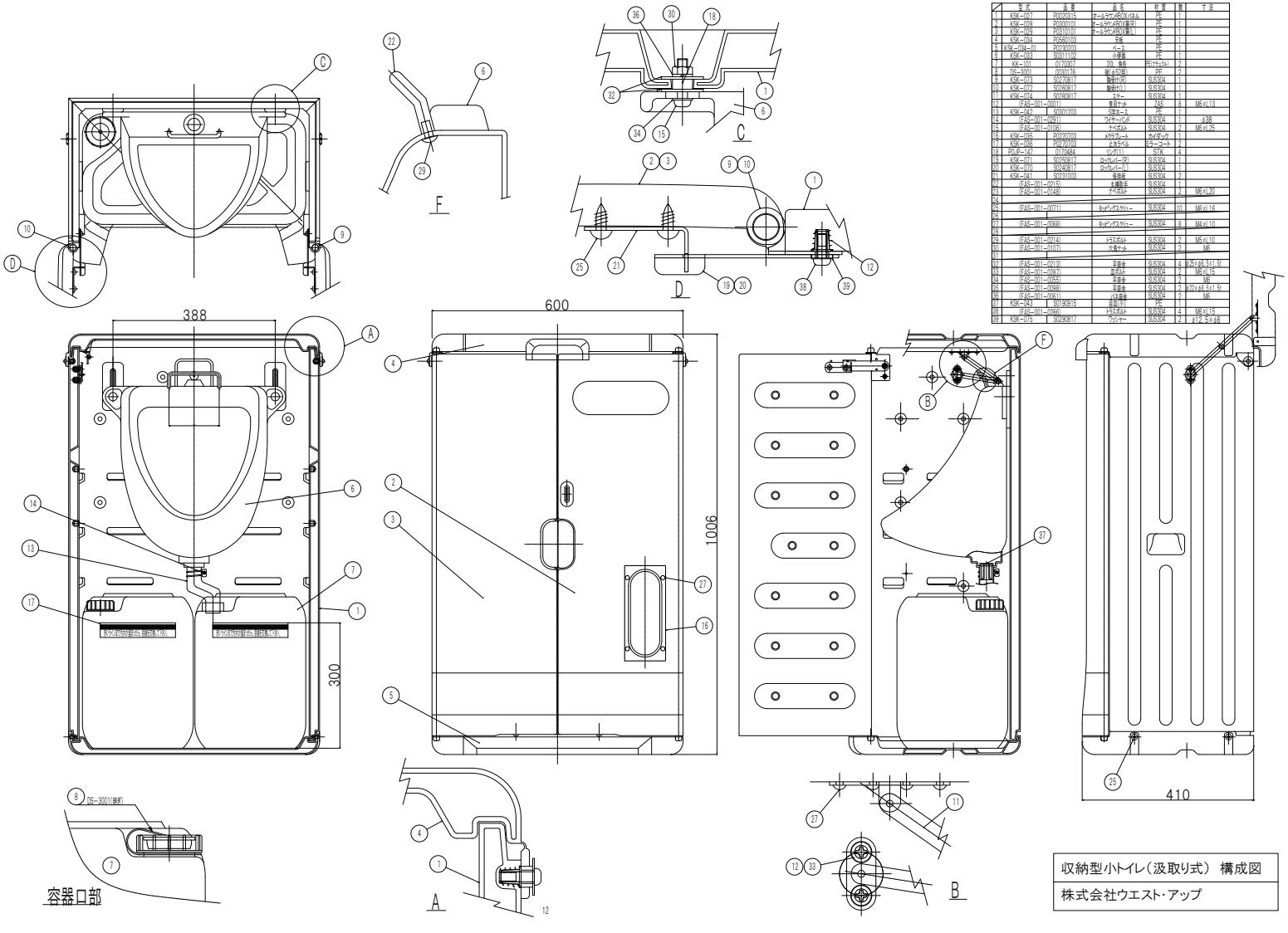

	型式	品番	品名	材質	数	寸法
1	KSK-027	P0020315	オールラウンドBOX(ほかし)	PE	1	
2	KSK-028	P0000101	オールラウンド50(無地)	PE	1	
3	KSK-029	P0010101	オールラウンド50(無地L)	PE	1	
4	KSK-034	P0500103	本体	PE	1	
5	KSK-034-01	P0020103	ベース	PE	1	
6	KSK-033	S0011120	内便座	PE	1	
7	KK-101	0170007	20L 角缶	PE(ﾌﾟﾗｽﾁｯｸ)	2	
8	DS-3001	D000176	脚(ﾔﾏﾀﾞ)(白)	PE	2	
9	KSK-023	S0273917	軸受け(R)	SUS304	1	
10	KSK-022	S0260917	軸受け(L)	SUS304	1	
11	KSK-074	S0290917	ｴﾙﾎﾞｰ	SUS304	1	
12	IFAS-001-0011		角ﾅｯﾄ	ZAS	8	M6×L13
13	KSK-047	S0301203	受皿ｶｰｽﾞ	PE	1	
14	IFAS-001-0091		ﾜｲﾔｰﾊﾞﾝﾄﾞ	SUS304	1	φ38
15	IFAS-001-0106		ﾅﾍﾞﾎﾞﾙﾄ	SUS304	2	M6×L25
16	KSK-025	P0200203	ｽﾀﾝﾄﾞｺｰﾄﾞ	ｶｲﾀｯｸ	1	
17	KSK-026	P0270203	ﾎﾙﾀｰﾍﾞﾙ	ｶﾗｰｺｰﾄ	2	
18	PDJP-147	0170484	ｸｯｼｮﾝ	STK	4	
19	KSK-071	S0250917	ﾋｯｸﾝｸﾞﾊﾞｰ(R)	SUS304	1	
20	KSK-070	S0240917	ﾋｯｸﾝｸﾞﾊﾞｰ(L)	SUS304	1	
21	KSK-043	S0231003	保護板	SUS304	2	
22	IFAS-001-0015		丸頭四角ﾎﾞﾙﾄ	SUS304	1	
23	IFAS-001-0148		ﾅﾍﾞﾎﾞﾙﾄ	SUS304	2	M5×L20
24						
25	IFAS-001-0071		ｷｬﾋﾟﾝｽﾀｯﾄﾞ	SUS304	10	M6×L16
26						
27	IFAS-001-0068		ｷｬﾋﾟﾝｽﾀｯﾄﾞ	SUS304	8	M4×L10
28						
29	IFAS-001-0014		ﾄﾗｽﾎﾞﾙﾄ	SUS304	2	M5×L10
30	IFAS-001-0107		六角ﾅｯﾄ	SUS304	2	M6
31						
32	IFAS-001-0013		平座金	SUS304	4	φ25×φ8.5×1.5t
33	IFAS-001-0067		皿ﾎﾞﾙﾄ	SUS304	2	M5×L15
34	IFAS-001-0055		平座金	SUS304	2	M6
35	IFAS-001-0060		平座金	SUS304	2	φ20×φ6.5×1.5t
36	IFAS-001-0061		バネ座金	SUS304	2	M6
37	KSK-043	S0190915	自重(R)	PE	1	
38	IFAS-001-0060		トラスボルト	SUS304	4	M5×L15
39	KSK-075	S0290817	ワッシャー	SUS304	2	φ12.5×φ8

収納型小トイレ（汲取り式） 構成図
株式会社ウエスト・アップ